SEZ. C

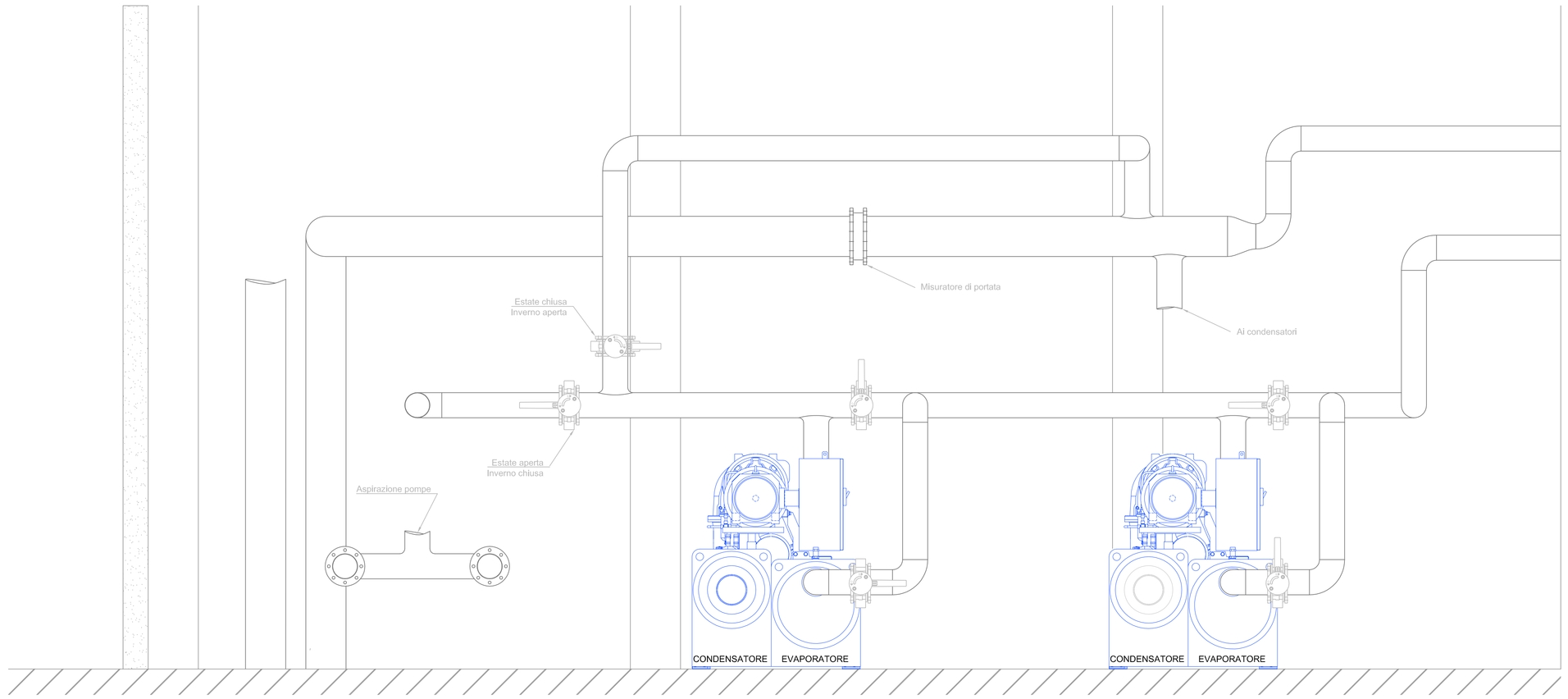

SEZ. D

SCALA: 1/15

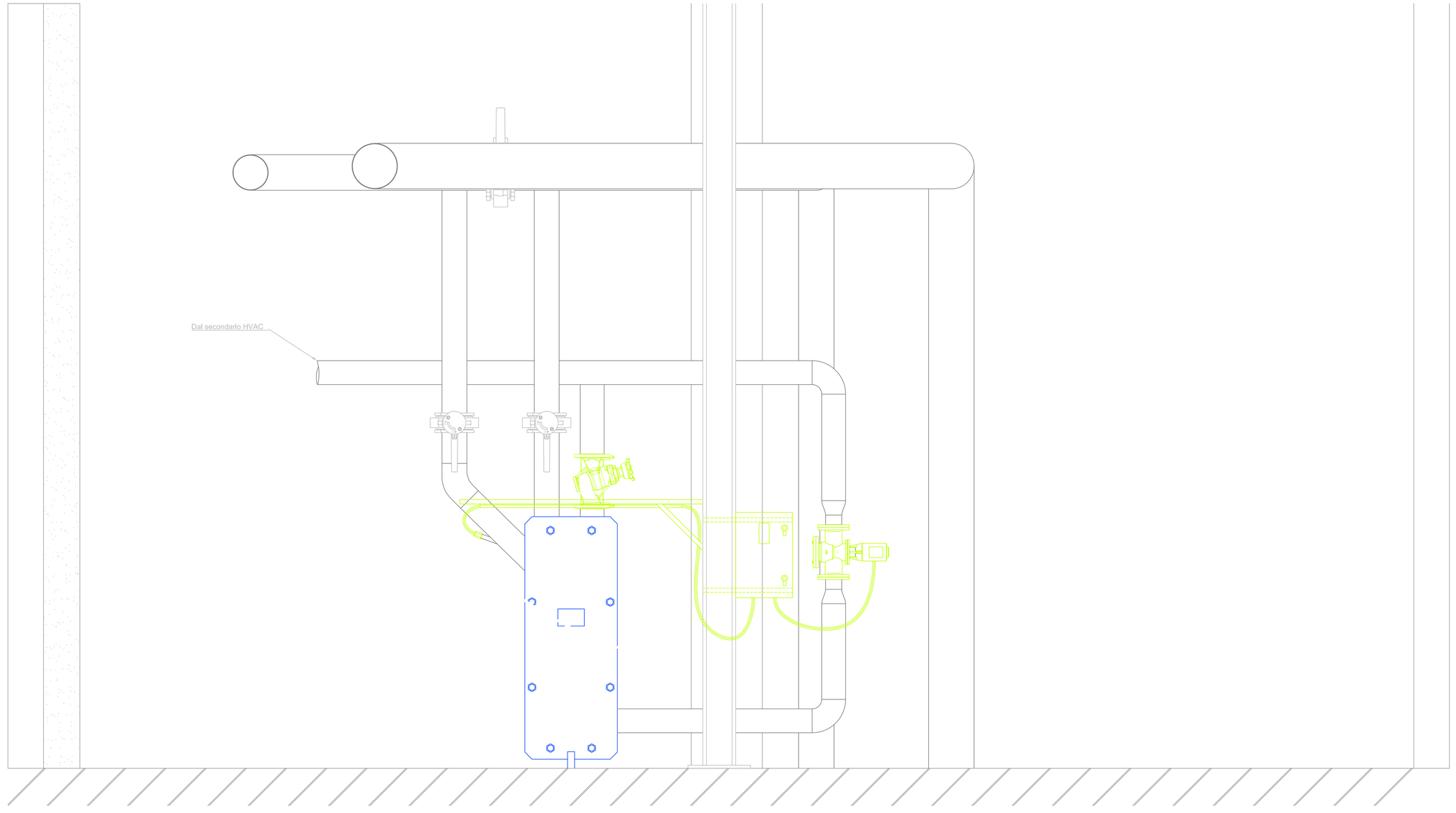

REV.	DATA	DIS.	DESCRIZIONE	VERIF.	APPROV.
0	06/10/2017	D. M.	SCHEMA FUNZIONALE		

Elettra Sincrotrone Trieste

Elettra Sincrotrone Trieste S.C.p.A.
di interesse nazionale
Strada Statale 14 - km 163,5 in AREA Science Park
34012 Basovizza, Trieste ITALY

DESCRIZIONE

ALLEGATO L
CIRCUITO EVAPORATORI P.C.W.
STATO DI PROGETTO - MODIFICA MANDATA E
TERMOREGOLAZIONE SCAMBIATORE - SEZIONI C-D

SCALA: 1/25

COD. DOCUMENTO:
C01V1008C-

IL PRESENTE DISEGNO E' DI NOSTRA PROPRIETA' ED E' SOTTO LA PROTEZIONE DELLA LEGGE SULLA PROPRIETA' LETTERARIA. NE E' QUINDI VIETATA PER QUALSIASI MOTIVO LA RIPRODUZIONE E CONSEGNA A TERZI.